weelko

Technical Zoom

Kosmetik

Februar 2015

VERZEICHNIS

Beschreibung Multifunktionsturm B-System	2
Bestandteile B-Equipment und seine Funktionen	4
Machen Sie das Beste aus Ihrem B-System!	6
Montage und Installation	7
Technische Daten	12
Information Web	15

Der Multifunktionsturm B-System von Weelko

Möchten Sie Ihren Kunden alle Möglichkeiten bieten, aber verfügen Sie über wenig Platz? Nutzen Sie die Vielseitigkeit des B-Systems und bauen Sie Ihrem maßgeschneiderten Arbeitzplatz.

Erweitern Sie Ihr Angebot ganz nach Ihrem Bedarf!

Unser technischer ZOOM zeigt Ihnen alle Details, alle Funktionen und gibt Ihnen die Möglichkeit, unsere Geräte zu kennen. Der kompakte Multifunktionsturm B-System unter der Weelko Lupe. Entdecken Sie es gleich!

BESCHREIBUNG UND BESTANDTEILE VOM B-SYSTEM (REF. 3021) VON WEELKO

Über den Multifunktionsturm B-System

Um ein gesundes und junges Aussehen zu halten, muss man sich auf allen Ebenen pflegen und regelmäßige Behandlungen durchführen, die zweifellos helfen, die Haut viel gesünder zu halten. Der Multifunktionsturm B-System von Weelko (Ref. 3021) bietet die Möglichkeit verschiedene Fuktionen zu kombinieren, um das ideale Arbeitswerkzeug zusammenzustellen, das genau die Bedürfnisse jeder Fachkraft entspricht.

Bestandteile und Funktionen vom B-System

Das erforderliche Werkzeug ist serienmäßig dabei: einen **Bedampfer** mit zuschaltbarem Ozon, eine **Lupenleuchte**, einen **Multifunktionswagen** und einen **Handtuchwärmer**. Der Turm verfügt ebenfalls über 6 Fächer, um ihn nach Bedarf nachzurüsten. In unserem Katalog finden Sie die Serie B-EQUIPMENT, bestehend aus 9 Geräten mit verschiedenen Funktionen, um den B-System zu vervollständigen. Zu Ihrer Verfügung stehen **Ultraschall-Peeling, Ultraschall, Galvanik, Hochfrequenz, rotierbaren Bürsten, Vakuum und Spray, leitfähige Handschuhe und BIO-Lifting, Warm-Kalt Hammer und Mikrodermabrasion mit Diamantaufsätzen**. Entdecken Sie alle Möglichkeiten gleich und gestalten Sie Ihr eigenes B-System!

Serienmäßige Bestandteile

BEDAMPFER MIT OZON B-SYSTEM (Ref. F-300DT)

In jeder Hautbehandlung ist die Bedampfung mit Ozon ein unverzichtbares Hilfsmittel, das mehrere Vorteile bietet. Zum Beispiel macht er die Haut und toten Zellen vor der Gesichtsbehandlung weicher, öffnet Poren für die Tiefenreinigungen und trägt zur Entfernung von Fett, Mitesser und Make up Reste und Schmutz bei; trägt auch dazu bei, die natürlichen Giftstoffe aus der Haut zu lösen; glättet Falten vor der Behandlung; erhöht die Durchblutung, spendet Feuchtigkeit zu der Haut, verbessert den Stoffwechsel und hilft zu seiner Erneuerung. Das Ozon durch den Dampf angewendet hat eine keimtötende und entzündungshemmende und sterilisierende Wirkung. Um Patienten zusätzliche Entspannung zu bieten, enthält der Bedampfer B-SYSTEM F-300DT die Möglichkeit der Aromatherapie. Ätherische Öle werden auf einem Filzstück in der Nähe des Dampfes gelegt, in einem dazu geeigneten zugänglichen Fach.

Behandlungstabelle für Bedampfung nach Hautart
(Es handelt sich um Orientierungshinweise,
die von einer Fachkraft bewertet werden müssen)

Hauttyp	Abstand	Dauer
Fette Haut oder mit schlechter Durchblutung	35-40cm	ca. 15 Minuten
Gesunde normale Haut	35-40cm	ca. 10 Minuten
Trockene und empfindliche Haut	40-45cm	ca. 5 Minuten
Für Gefäßerweiterte Kapillaren oder Entzündung der Blutgefäße	40cm	ca. 5 Minuten

LUPENLEUCHTE AMPLI (REF. 1005T)

Die Lupenleuchte AMPLI verfügt über ein modernes Design und LED Streifen, die eine längere Lebensdauer sichern. Zudem ist sie energiesparend (im Vergleich zu anderen kalten Licht Lampen) und weniger störanfällig. Diese Lampe ist ideal für alle Behandlungen in Kosmetikstudios (Hautdiagnose, Hautuntersuchungen vor und nach der Behandlung, Semi-permanent Make-Up, Wimpernfärbung...).

HANDTUCHWÄRMER (Ref. T-01)

Ein unentberliches Werkzeug, um eine besondere Entspannungsatmosphere bei den Behandlungen zu schaffen. WARMEX ist mit einem keimtötenden ultravioleten Licht ausgestattet, um feuchte, warme Handtücher in einem einwandfreien Zustand zu haben.

B-EQUIPMENT Bestandteile, um den Turm zu vervollständigen

Weelko bietet 9 Grundfunktionen bei Gesichtsbehandlungen, um Ihren Multifunktionsturm genau nach Ihren Vorstellungen zu ergänzen. Der Multifunktionswagen verfügt über 6 Fächer (die bestückt werden können aus dem 9 Funktionen die gleich erklärt werden). Ein weiterer Vorteil vom B-System ist, dass Sie sich nicht gleich entscheiden müssen, der Turm kann Stück für Stück nachgerüstet werden!

ULTRASCHALL-PEELING (REF. 311A)

Das Ultraschall-Peeling exfoliert, reinigt tief und stimuliert die Zellreneuerung der Haut. Der Spatel leitet Wellen auf die Haut mit sehr niedrieger Frequenz weiter und Schwingungen, die in winzigen Kleinpartikeln den Schmutz auf der Haut brechen und ohne Bedampfer weich machen. Dies macht es möglich, abgestorbene Hautzellen, Mitesser und Schmutz von der Haut leicht zu entfernen ohne es zu beschädigen. Das Ergebnis: feuchte, strahlende und jung aussehende Haut. Verwenden Sie Gesichtswasser. Die Haut sollte während der Behandlung feucht sein.

ULTRASCHALL (REF. 312A)

Mit der Anwendung von Ultraschall werden Falten und Narben vermindert. Sie helfen dabei, Wirkstoffe in die Haut einzudringen und Feuchtigkeit zu spenden. Die Durchblutung wird angeregt und die Haut wird mit Sauerstoff besser versorgt. Sie trägt zur Stimulation der Kollagenbildung und der Zellregeneration bei. Das Weelko Gerät gibt Ihnen die Möglichkeit zwischen 3 verschiedene Wellenzustände zu wählen: kontinuierliche für normale Haut und Zonen mit dickerer Gewebe, kombiniert für Zonen mit dünnerer Haut und pulsierte für empfindliche Teile der Hautgewebe. Ein konduktives Gel muss immer verwendet werden, nie auf trockener Haut.

GALVANIC (REF. 313A)

Das Weelko Gerät zur galvanischen Strombehandlungen ist ein Fortschritt im Vergleich zu den herkömmlichen Geräten, wo die Patienten das Pol in der Hand während der Behandlung halten müssten. Das Galvanic B-Equipment arbeitet wenn beide Handstücke in Kontakt mit der Haut sind. Man kann damit die Haut von Ablagerungen befreien und Fettdepos verflüßigen, die die Anhäufung von Talg in den Follikeln sind. Auch Ionisationsbehandlungen sind möglich, um eine Lösung oder Creme in die Haut einzudringen. Verwenden Sie eine Creme mit Polarität und wählen Sie entsprechend die Polarität des Elektroden aus, da das Instrument passend zu der Creme eingestellt werden soll.

HOCHFREQUENZ (REF. 314A)

Diese Funktion wird zur Hautreinigung verwendet, um Hautbakterien zu töten, stimuliert die Drüsenaktivität und bereitet die Haut vor einer galvanischen Behandlung vor, damit das Produkt besser eindringen kann. Das leitende Element, das innerhalb der Elektroden zirkuliert kann Argon (Violett) sein und wird zur Desinfektion verwendet oder Neon sein (Orange), die zum tonifizieren angesetzt wird. Es ist nicht notwendig, einen Produkt bei der Behandlung aufzutragen.

BROSSAGE (REF. 315A)

Der mechanische Peeling-Prozess mit Bürsten entfernt die äußeren abgestorbenen Hautzellen und der Schmutz von der Haut, wie übermäßiges Schwitzen oder Spuren von Make-up. Durch eine angenehme Massage wird die Durchblutung angeregt. Die Drehgeschwindigkeit der Bürste ist stufenlos einstellbar. Die Verwendung eines Peeling-Produktes wird empfohlen. Die Bürste sollen vor Beginn der Behandlung befeuchtet werden.

VAKUUM UND SPRAY (REF. 316A)

Die Vakuumfunktion ist der große Verbündete für das Ziehen von Mitesser, Akne oder verstopfte Poren, vom alltäglichen Schmutz und hartnäckigen Fett und Make-up. Mit dem Sprühen von Tonic werden sichtbare entzündete Bereiche oder Rötungen reduziert. Die Sprayfunktion trägt dazu bei, die Haut zu beruhigen.

LEITFÄHIGE HANDSHUHE UND BIO-LIFTING (F-317A)

Die Massage mit leitfähigen Handschuhen oder Elektroden verbessert die Hautstruktur, da sie Kollagen und Elastin aktiviert. Ihre Funktion besteht darin, die Produktion von ATP zu stimulieren und den Zellen mehr Energie zuzuführen, indem die Produktion von Fibroblasten erhöht und unseren Muskeln und Geweben mehr Energie zugeführt wird, um eine straffende Wirkung zu erzielen. Es ist eine schmerzlose Behandlung und es wird keine Bewegung oder Muskelkontraktion wahrgenommen, da es sich um einen Strom handelt, der dem vom Körper erzeugten Strom ähnelt. Die Intensität ist sehr gering und die Belastung reicht nicht aus, um periphere Nervenfasern zu stimulieren, so dass die Anwendung auf der subsensorischen Ebene erfolgt. Der Kunde nimmt im Allgemeinen den Stromdurchgang nicht wahr, wird aber die Auswirkungen der Gewebereparatur sehen. In beiden Fällen ist es notwendig, leitfähiges Gel zu verwenden und die Handschuhe anzufeuchten.

KÄLTE&WÄRME HAMMER (REF. 318A)

Die Wärme aus dem Hammer verbessert die Durchblutung, entspannt die Muskeln und öffnet die Poren sowohl um ein besseres Eindringen des Produktes in die Haut zu verschaffen als auch um sie zur Tiefenreinigung vorzubereiten. Die kalte Seite des Hammers wird verwendet, um die Haut nach Mikrodermabrasionsbehandlungen zu beruhigen, um die Poren zu schließen und um Falten zu reduzieren. In beiden Fällen ist es nicht nötig, einen Produkt zur der Behandlung aufzutragen.

MICRODERMABRASION MIT DIAMANT-AUFSÄTZE (REF.319A)

Die Mikrodermabrasion ist ein kontrolliertes, präzises und progressives Peeling der Hornhautschicht (obere Schicht der Epidermis), was zur einer weichen, frischen und sauberen Haut führt. Es wird vor allem gegen Lichtalterung, Akne-Narben, Dehnungsstreifen und Pickel empfohlen und zum Beispiel auch zur Vorbereitung der Haut für die Anwendung von Nährstoffen. Es ist eine nicht-invasive, schmerzlose Behandlung für junge und erwachsene Haut, wozu kein Produkt erforderlich ist. Die Ergebnisse sind am Ende jeder Sitzung sichtbar.

Nicht vergessen! Alle B-Equipment Geräte sind auch Tischgeräte und können auch auf einem Kosmetikwagen gestellt und separat angeschloßen werden, falls es mal notwendig ist.

Ziehen Sie den größtmöglichen Nutzen aus ihrem B-System!

Wir bieten Ihnen ein paar Empfehlungen als Beispiel, um verschiede Funktionen zu kombinieren und alle Möglichkeiten Ihres Multifunktionsturm zu nutzen:

•Legen Sie einen aufgewärmten Handtuch auf das Gesicht des Patients um die Haut vor der Behandlung zu entspannen und vorzubereiten.
•Geben Sie ein paar Essenztropfen zu dem B-System Bedampfer, aber denken Sie daran immer die Filzstücke zu verwenden. Geben Sie niemals ätherische Öle direkt im Wasserbehälter.
•Bereiten Sie die Haut und öffnen Sie die Poren mit dem Bedampfer B-System oder verwenden Sie dafür die Wärme des Hammers.
•Ziehen Sie zum Beispiel Mitesser mit Hilfe von der Lupenleuchte Ampli heraus.
• Entfernen Sie mit einem Reinigungsmittel und der Hilfe vom Ultraschall-Peeling die Unreinheiten und den Schmutz aus der Haut, die täglich sich ansammeln.
• Starten Sie die Sitzung der tiefen Peeling mit Ihrem Mikrodermabrasionsgerät mit Diamantaufsätzen.
• Um die Poren zu schließen und die Haut weicher zu machen und zu beruhigen, nutzen Sie die kalte Seite des Hammers.
• Tragen Sie eine erfrischende und feuchtigkeitsspendende Lotion und Sonnenschutzcreme auf (je nach Jahreszeit und Wetterlage).

MONTAGE UND INSTALLATION

Hier finden Sie die Bestandteile des Multifunktionsturms genau beschrieben:

HAUPTTEIL

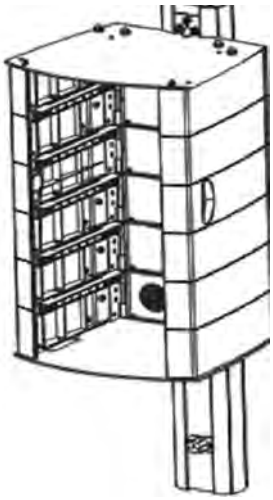

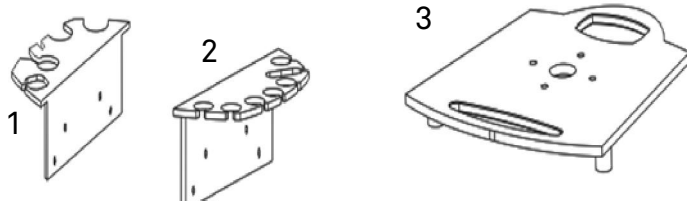

1. Ablage für Zubehör (links)
2. Ablage für Zubehör (rechts)
3. Obere Platte

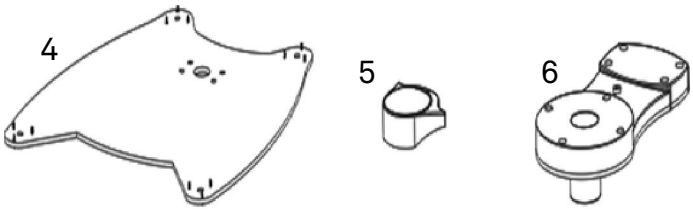

4. Basis vom Wagen
5. Abdeckung für die Räder
6. Befestigung für den Bedampfer

7. Stromkabel
8. Räder
9. Befestigung für Lupenleuchte

Montage der Räder an der Basis:
Schrauben Sie die Rädern an der Basis fest. Sie können das mitgelieferten Werkzeug dafür benutzen (Abbildung 1 und 2).

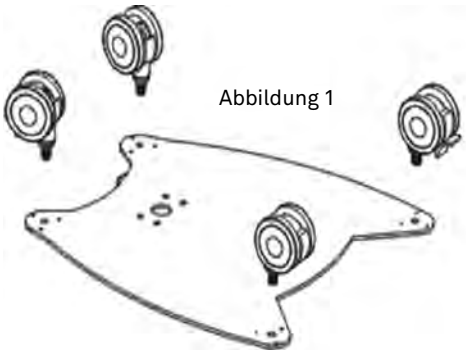

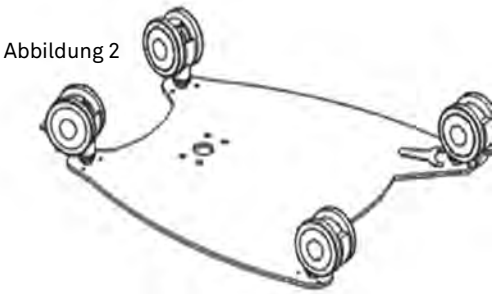

Stellen Sie die Schutzecken in die richtige Position und befestigen Sie sie mit den Schrauben (Abbildung 3 und 4).

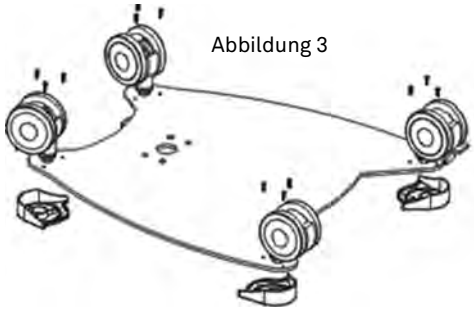

Abbildung 3

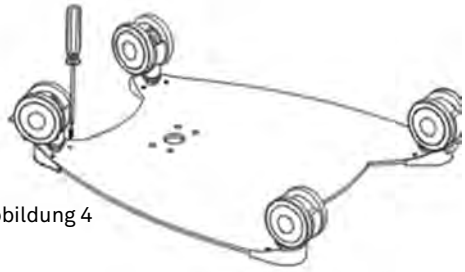

Abbildung 4

Drehen Sie die Basis, um den Turm darauf zu montieren (Abbildung 5).

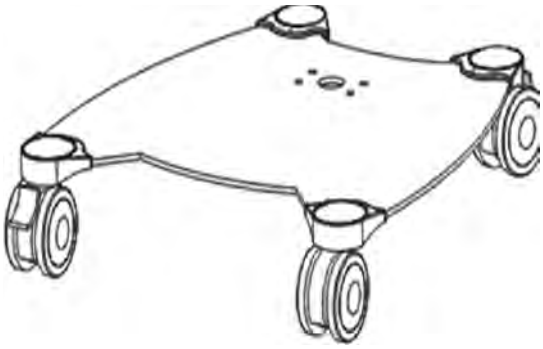

Legen Sie die Befestigungsschrauben (Abbildung 6).

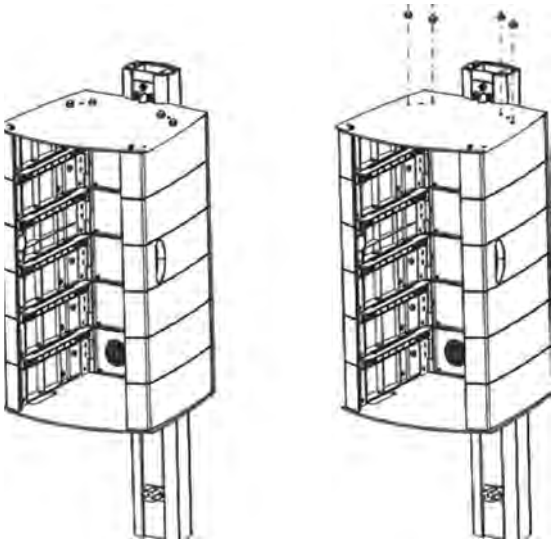

Legen Sie den Turm zur Seite und schrauben Sie die Basis und die Halterung für die Lampe (Abbildung 7)

Schrauben Sie die Glasplatte (Abbildung 8)

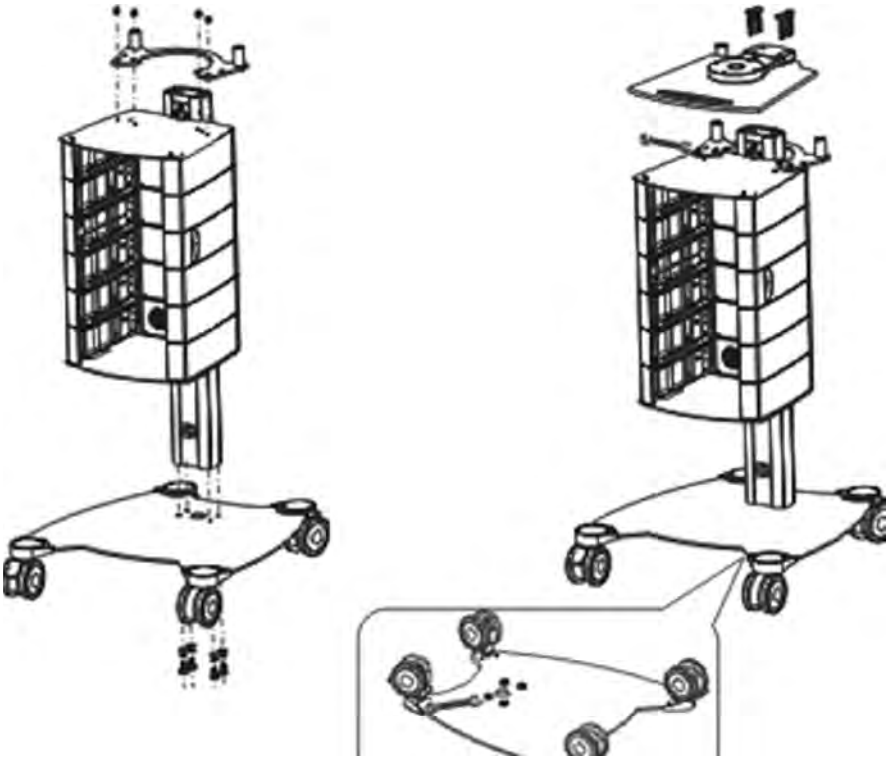

Wenn Sie den Turm bereits aufgebaut haben, schrauben Sie die Ablagen für das Zubehör an den Seiten vom Turm fest. Schrauben Sie auch die Befestigung für den Bedampfer mit dem Imbusschlüßel fest (Abbildung 9). Danach können Sie den Bedampfer auf der Platte stellen (Abbildung10)

Abbildung 9

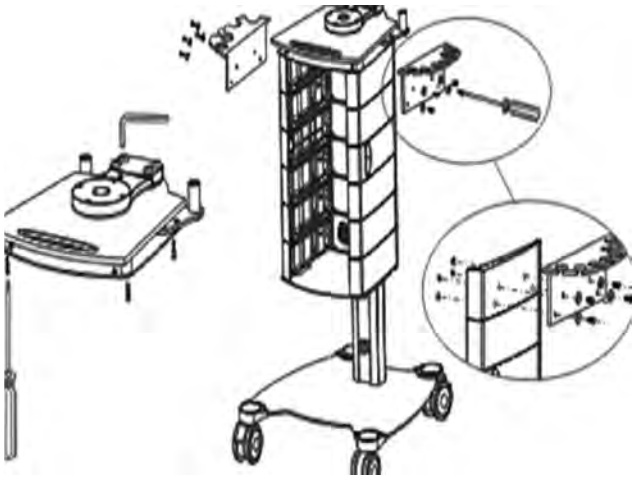

Abbildung 10

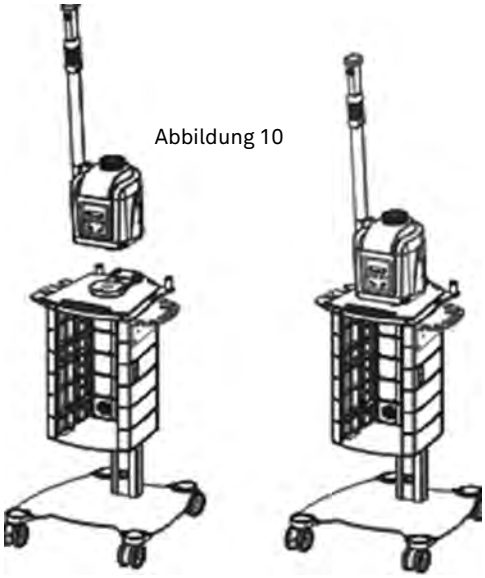

Nehmen Sie das Gerät (die Geräte) aus der Verpackung raus und schieben Sie sie vorsichtig in dem Turm. Vergewissern Sie sich dabei, dass Sie fast am Ende fest drücken, damit das Gerät an der Säule richtig angeschloßen wird (Abbildung 11).
Wenn Sie die Geräte reingesteckt haben, schrauben Sie jedes Gerät fest (Abbildung 12).

Abbildung 11

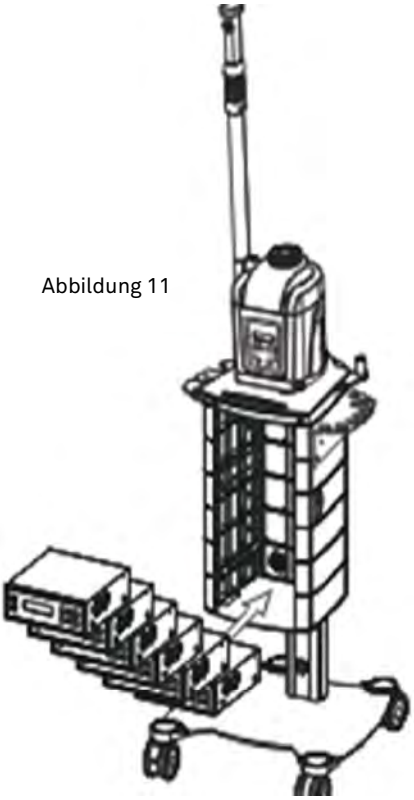

Abbildug 12

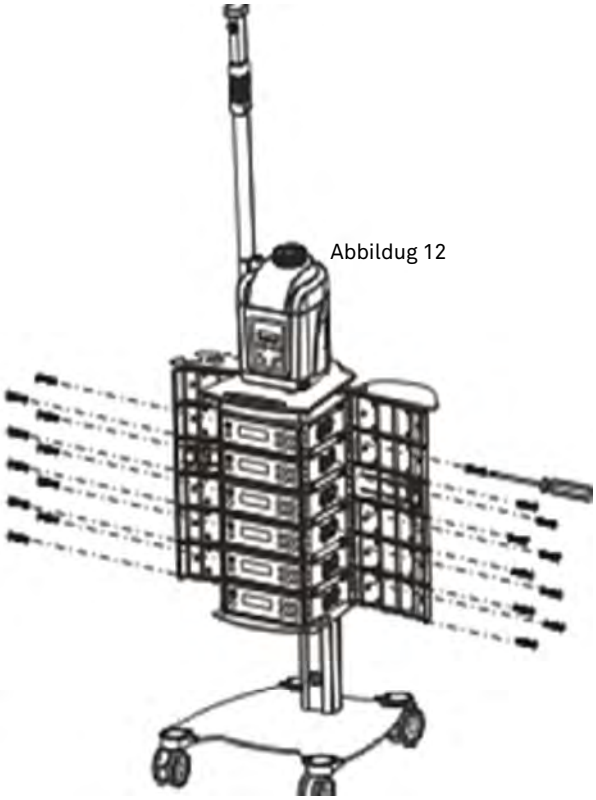

Danach können Sie den Handtuchwärmer reinstecken. Vergewissern Sie sich dabei, dass auf der unterer Platte keinen Verpackungsmaterial geblieben ist. Stellen Sie das Gerät in der richtigen Position und drücken Sie fest, um das Gerät korrekt einzustecken (Abildung 13).

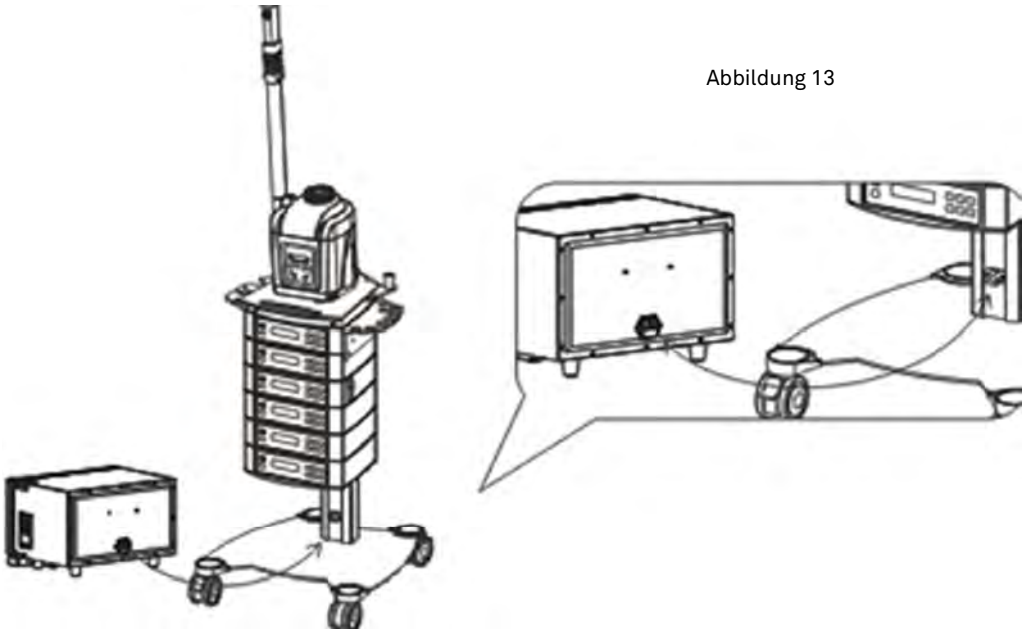

Abbildung 13

Jetzt können Sie die jeweiligen Zubehörteilen einstecken (Abbildung 14) Machen Sie dafür die seitlichen Türen auf und danach machen Sie die Türen wieder zu. Vergewissern Sie sich, dass keinen Kabel an der Tür festklemmt (Abbildung 15).

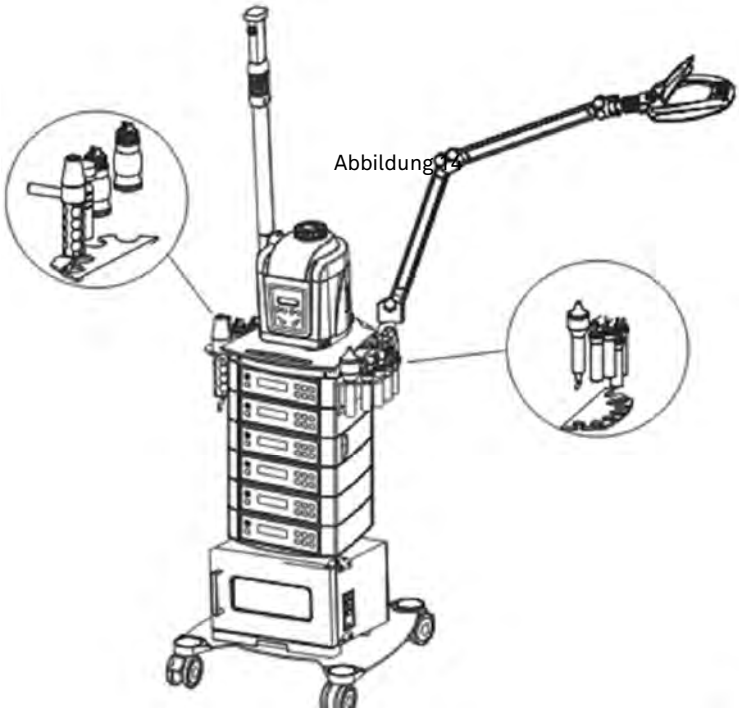

Abbildung 14

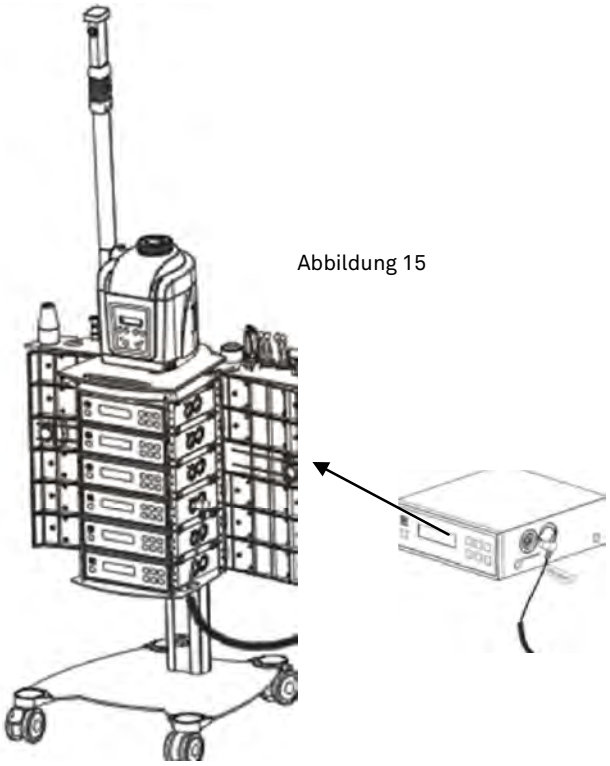

Abbildung 15

Legen Sie die Lampe in ihrer Halterung und stecken Sie sie in der Säule ein (Abbildung 16). Schließen Sie den Turm an. Ihr B-System ist jetzt Einsatzbereit! Wir empfehlen Ihnen, alle Zubehörteile zu sterilisieren und einen Test mit den Geräten zu laufen zu lassen, bevor Sie es mit einem Kunden das erste Mal verwenden.

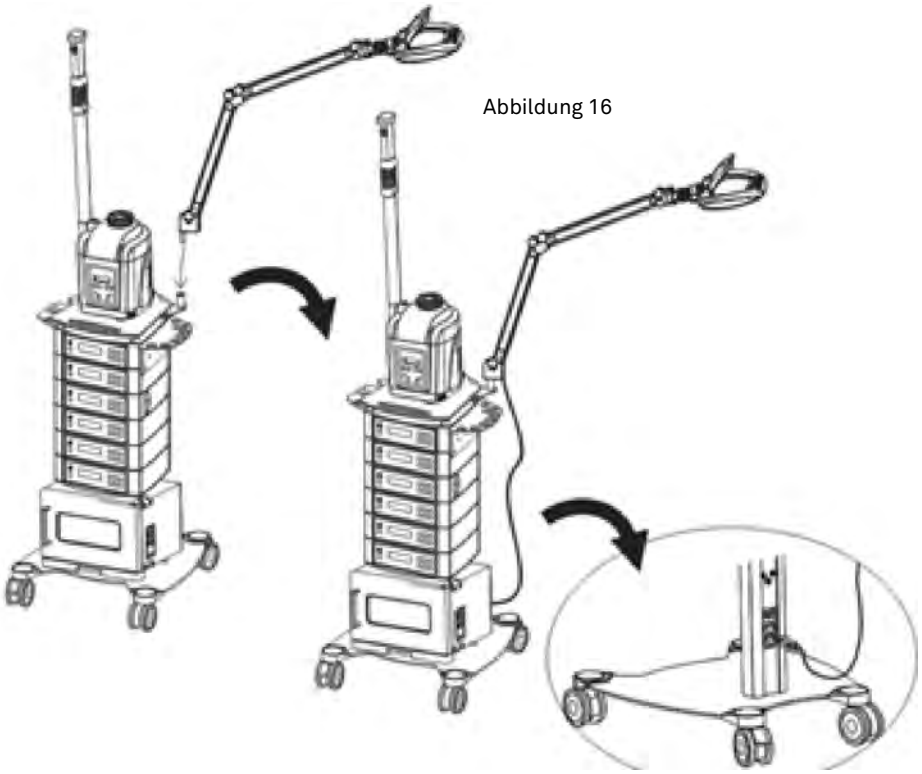

Abbildung 16

TECHNISCHE DATEN

BEDAMPFER B-SYSTEM (REF. F-300DT):

Anpassungen	Höhe Dampfausgang (Arm zu 45º)	140 cm
	Dampfarm schwenkbar	150º
	Drehung der Düse	3D
	Vorheizzeit ca. 6 Minuten	
Leistungen	Wasserbehälter Füllmenge	1,3 Liter
	zuschaltbarer Ozon	
	Aromabehälter	
Elektrische Daten	Nennspannung	220 V—240 V
	Frequenz	50 Hz/60 Hz
	Nennleistung	800 W

LUPENLEUCHTE AMPLI (REF. 1005T)

Leistungen	3 Dioptrien mit einer 5 Dioptrien Zusatzlinse	
	Regulierbare Lichtintensität (2 feste Einstellungen)	
Elektrische Daten	Nennspannung	220 V—240 V
	Frequenz	50 Hz/60 Hz
	Nennleistung	6 W

HANDTUCHWÄRMER (REF. T-01)

Leistungen	Füllmenge	7 Liter
Elektrische Daten	Nennspannung	220 V—240 V
	Frequenz	50 Hz/60 Hz
	Nennleistung	164 W

ULTRASCHALL PEELING B-EQUIPMENT (REF. F-311A)

Technische Daten	Arbeitsleistung	6 W
	Arbeitsfrequenz	25-27 KHz
	Voreingestellte Arbeitszeit	15 Minuten
Elektrische Daten	Nennspannung	220 V—240 V
	Frequenz	50 Hz/60 Hz
	Nennleistung	20 W

ULTRASCHALL B-EQUIPMENT (REF. F-312A)

Technische Daten	Arbeitsleistung	0-3 W
	Arbeitsfrequenz	1 MHz
	Voreingestellte Arbeitszeit	15 Minuten
Elektrische Daten	Nennspannung	220 V—240 V
	Frequenz	50 Hz/60 Hz
	Nennleistung	20 W

GALVANIC B-EQUIPMENT (REF. F-313A)

Technische Daten	Arbeitsintensität	30-500 µA
	Arbeitsleistung	0-3 W
	Voltage	30 V
	Voreingestellte Arbeitszeit	15 Minuten
Elektrische Daten	Nennspannung	220 V—240 V
	Frequenz	50 Hz/60 Hz
	Nennleistung	20 W

HOCHFREQUENZGERÄT B-EQUIPMENT (REF. F-314A)

Technische Daten	Arbeitsleistung	10 W
	Arbeitsfrequenz	650.000 GHz
	Voreingestellte Arbeitszeit	15 Minuten
Elektrische Daten	Nennspannung	220 V—240 V
	Frequenz	50 Hz/60 Hz
	Nennleistung	20W

BROSSAGE B-EQUIPMENT (REF. F-315A)

Technische Daten	Drehgeschwindigkeit	0 - 550 UPM
	Voreingestellte Arbeitszeit	3 Minuten
Elektrische Daten	Nennspannung	220 V—240 V
	Frequenz	50 Hz/60 Hz
	Nennleistung	20 W

VAKUUM UND SPRAY B-EQUIPMENT (REF. F-316A)

Technische Daten	Saugdruck	0 ~ -0,07 MPa
	Voreingestellte Arbeitszeit	15 Minuten
Elektrische Daten	Nennspannung	220 V—240 V
	Frequenz	50 Hz/60 Hz
	Nennleistung	120 W

LEITFÄHIGE HANDSCHUHE UND BIO-LIFTING B-EQUIPMENT (REF. F-317A)

Technische Daten	Arbeitsintensität	50 bis 600 µA
	Arbeitsleistung	2 W
	Voltage	30 V
	Voreingestellte Arbeitszeit	3 Minuten
Elektrische Daten	Nennspannung	220 V—240 V
	Frequenz	50 Hz/60 Hz
	Nennleistung	20 W

KÄLTE & WÄRME HAMMER B-EQUIPMENT (REF. F-318A)

Technische Daten	Arbeitstemperatur	5ºC bis 40ºC
	Voreingestellte Arbeitszeit	15 Minuten
Elektrische Daten	Nennspannung	220 V—240 V
	Frequenz	50 Hz/60 Hz
	Nennleistung	20 W

MICRODERMABRASION MIT DIAMANTAUFSÄTZE B-EQUIPMENT (REF. F-319A)

Technische Daten	Arbeitsleistung	65 W
	Arbeitsdruck	0-0,8 bar
	Voreingestellte Arbeitszeit	15 Minuten
Elektrische Daten	Nennspannung	220 V—240 V
	Frequenz	50 Hz/60 Hz
	Nennleistung	20 W

Besuchen Sie unsere TECHNICAL INFO auf unserer Webseite und laden Sie alle technischen Informationen und Verkaufsmaterialien runter. Fotos, Dossiers, technische Daten, usw. Nicht verpassen!

Dossiers | Technical Zoom

Weelko | Produkte | Kosmetik | Spa | Physiotherapie | Fußpflege | News | Download

Schalten Sie WEELKO TV auf weelko.com ein . Die beste Methode, um unsere Geräte aus der Nähe zu betrachten. Für alle die lieber ein Bild wie tausend Wörte haben!

weelko.com

Barcelona
Pol. Ind. La Valldan
Camí de Garreta,92
08600 Berga
Barcelona – Spain
T. +34 93 824 90 20
E. info@weelko.com